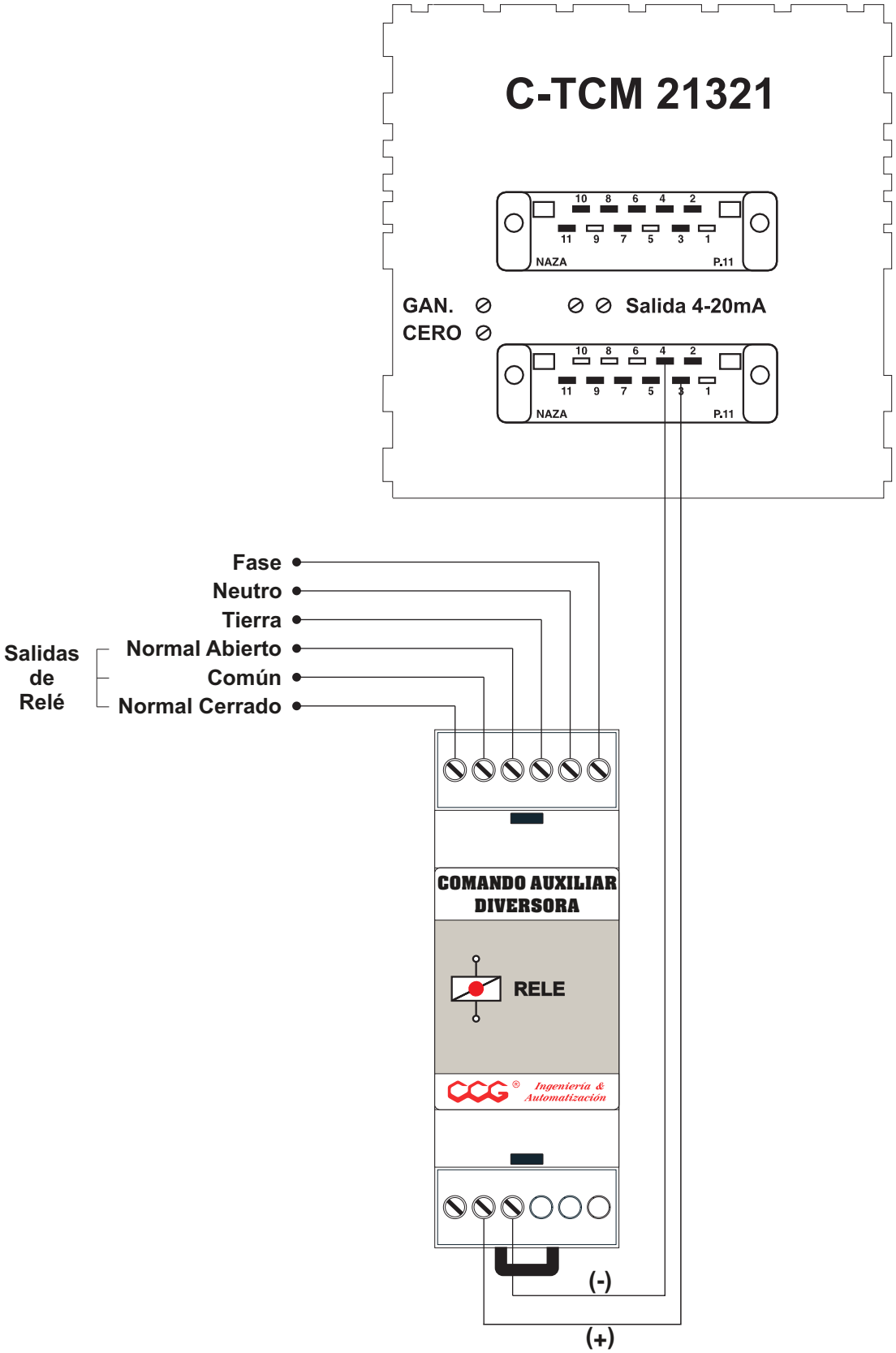
C-TCM 21321
10 8 6 4 2
11 9 7 5 3 1
NAZA
P.11
GAN.
CERO
Salida 4-20mA
10 8 6 4 2
11 9 7 5 3 1
NAZA
P.11
Fase
Neutro
Tierra
Salidas de Relé
Normal Abierto
Común
Normal Cerrado
COMANDO AUXILIAR DIVERSORA
RELE
Ingeniería & Automatización
(-)
(+)